茨 城 大 学 公 開 特 許
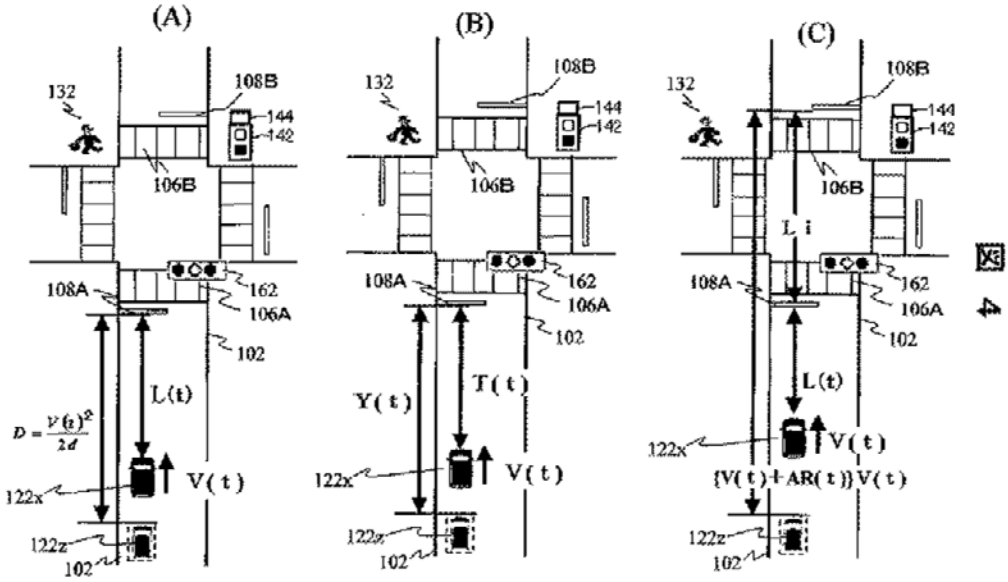
発明の名称	交通信号制御装置
出 願 番 号 公 開 番 号 登 録 番 号	特願 2011-264279（2011.12.2） 特開 2013-117807（2013.6.13） 特許第 5999617 号（2016.9.9）
学内発明者	道辻 洋平 / 大竹 正俊
技 術 分 野	社会基盤
発明の概要	【課題】 交差点等の信号機の制御を改善し、交差点への進入車両と横断歩道の利用者との交通事故を抑制する。 【解決手段】 車両１２２ｘの位置および車両速度に基づき、停止線１０８Ａで停止できるかどうかに関する停止余裕度（ＭＴＳ）、および交差点出口側横断歩道１０６Ｂの信号が「緑」信号に切り替わる前に上記出口側横断歩道１０６Ｂを通過できるかどうかに関する通過余裕度（ＭＴＰ）を演算する。演算結果に基づき進入した車両１２２ｘが上記横断歩道１０６Ｂを通過する前に、上記横断歩道１０６Ｂの信号が「緑」信号に切り替わる場合、上記「緑」信号への切り替わりを遅らせる制御を行う。
説 明 図